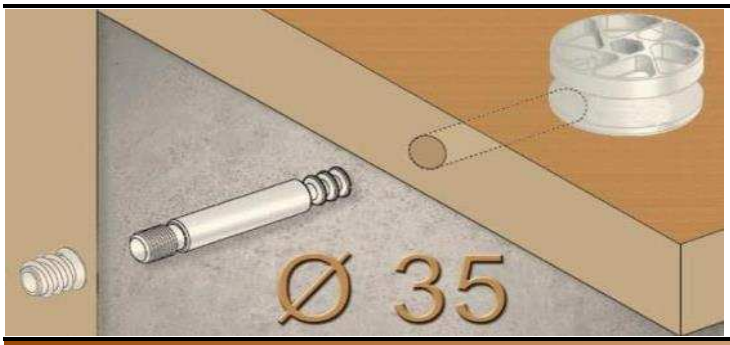

Мебели Техника
ИДЕИ для МЕБЕЛИ
www.techmeb.ru
mail@techmeb.ru
+7 (495) 721-57-01

240 01

Муфта стяжки кроватной (под "чашку" Ø 35 мм)

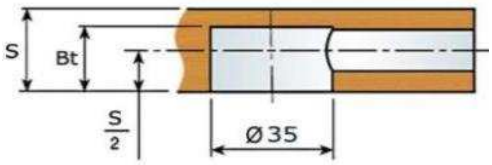

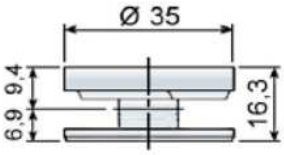

S - толщина плиты, **Bt** - глубина сверления = **S/2 + 7** $^{+0.5}$

Ø чашки	s	Покрытие	Упаковка, шт.
35	6,0	цинк / никель.	250

245 01 / 165 A0

Шток стяжки кроватной под отверстие Ø 9 мм

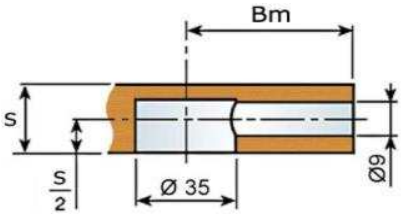

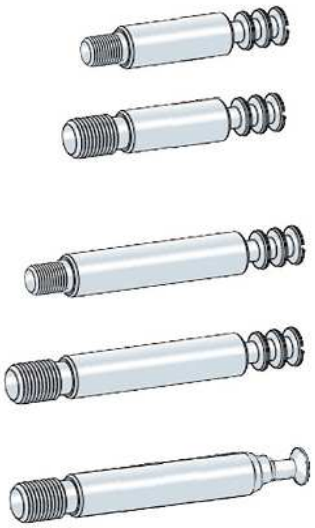

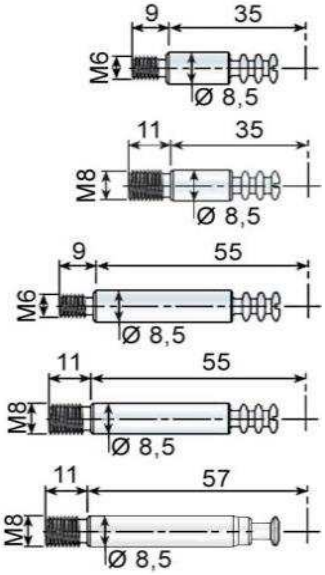

Bm - дистанция сверления (присадочный размер)

Ø резьбы	Арт.	Bm	Покрытие	Упаковка, шт.
M6	*245 01*	**35**	цинк	500
M6	*245 01*	**55**	цинк	500
M8	*245 01*	**35**	цинк	500
M8	*245 01*	**55**	цинк	500
M8	*165 A0*	**57**	цинк	500

312 A0

Втулка резьбовая с потайным фланцем, внутренний шестигранник S

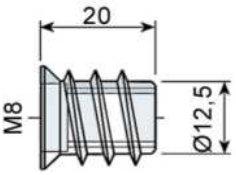

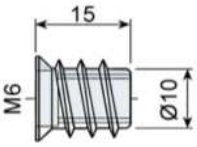

d	x l	Покрытие
M6	**x 15**	цинк
M8	**x 20**	цинк

452 A0

Шток стяжки кроватной с саморезной резьбой, под накидной ключ S 6 (под отверстие Ø 8 мм)

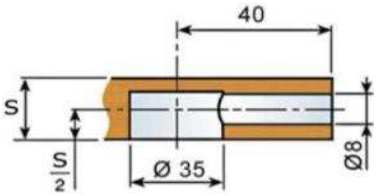

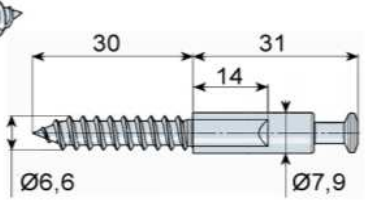

Sm	Bm	Покрытие	Упаковка, шт.
28,5	**40**	цинк	1 000

246 01

Шток двухсторонний стяжки кроватной Ø 35 мм (под отверстие Ø 9 мм)

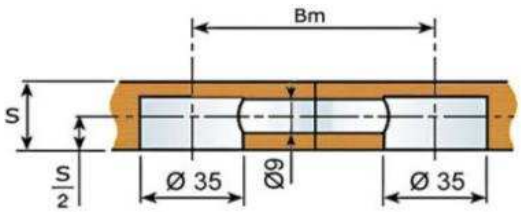

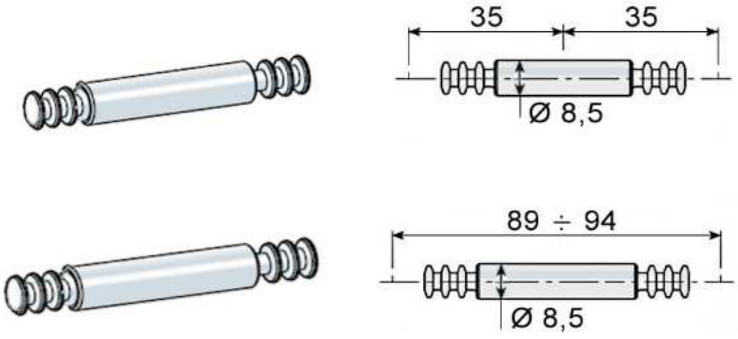

l	Bm	Покрытие	Упаковка, шт.
56	**70**	цинк	500
75	**89 ... 94**	цинк	500

247 01

Шток угловой 90° стяжки кроватной Ø 35 мм (под отверстие Ø 9 мм)

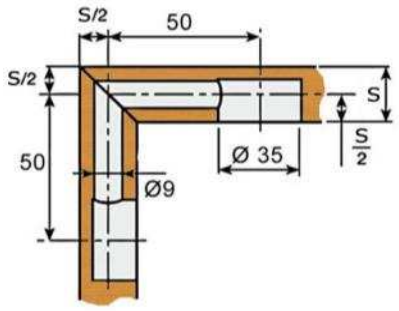

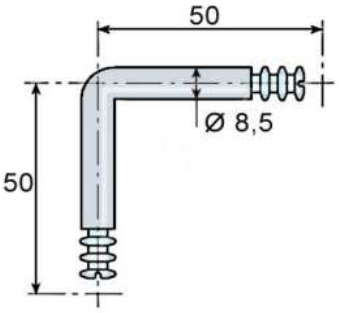

l	Bm	Покрытие	Упаковка, шт.
82,4	**50**	цинк	500

248 01

Соединитель штока двухстороннего (под отверстие Ø 9 мм)

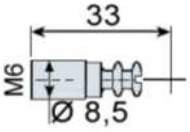

Ø резьбы	l	Покрытие	Упаковка, шт.
M6	**25**	цинк	500

249 01

Соединитель штока двухстороннего углового

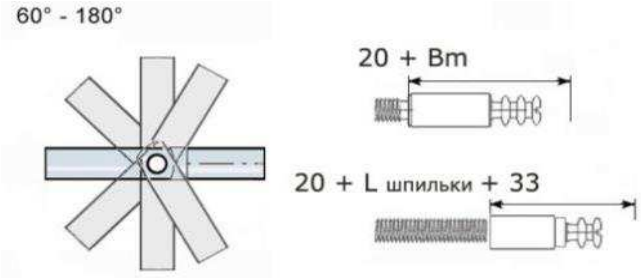

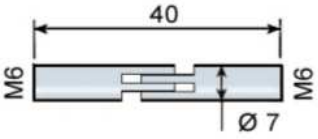

Ø резьбы	l	Покрытие	Упаковка, шт.
M6	**40**	цинк	500

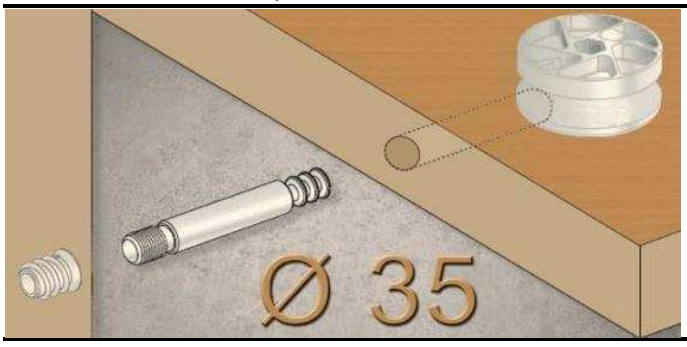

Мебели Техника

ИДЕИ для МЕБЕЛИ

www.techmeb.ru
mail@techmeb.ru
+7 (495) 721-57-01